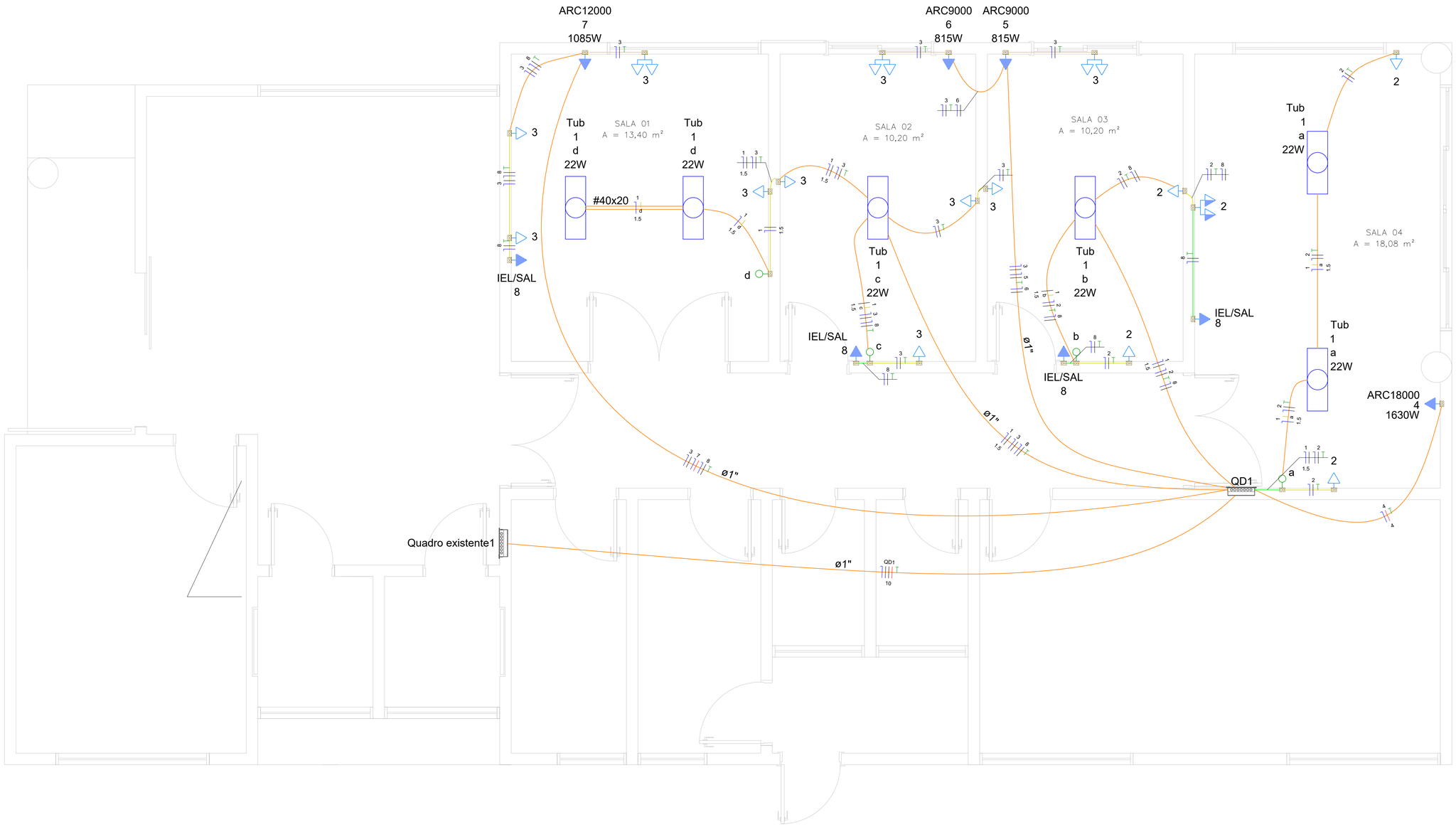

Legenda - Pavimento
2 Tomadas baixas a 0,30m do piso
2 Tomadas médias a 1,20m do piso
Interruptor simples 1 tecla - 1,20m do piso
Lâmpada Led 22 W
<> Quadro de distribuição
Tomada alta a 2,20m do piso
Tomada baixa a 0,30m do piso
Tomada para IEL ou a 2,40m do piso

Legenda de condutos - Pavimento	
Elétrica	
	Teto
#40x20	Canaleta Teto
	Média
	Baixa

NOTAS DE PROJETO

1. OS CONDUTORES UTILIZADOS PARA CIRCUITOS TERMINAIS, SALVO ESPECIFICAÇÕES EM CONTRÁRIO, SERÃO TODOS DE FABRICAÇÃO PRYSMIAN OU FICAP, OU SIMILAR, FLEXÍVEIS, ENCORDOAMENTO CLASSE 5, PVC 70°C - 750V.
2. OS CONDUTORES PARA CIRCUITOS TERMINAIS EMBUTIDOS NO PISO EM ÁREA EXTERNA NÃO COBERTA SERÃO TODOS FLEXÍVEIS, ENCORDOAMENTO CLASSE 5, PVC 70°C - 0,6/1kV.
3. OS CABOS ALIMENTADORES DOS CENTROS DE DISTRIBUIÇÃO, SERÃO DE FABRICAÇÃO PRYSMIAN OU FICAP, OU SIMILAR, DUPLA ISOLAÇÃO PVC 70°C - 0,6/1kV, ENCORDOAMENTO CLASSE 5.
4. PARA CADA CIRCUITO QUE DERIVA DOS CENTROS DE DISTRIBUIÇÃO, DEVERÁ HAVER UM CONDUTOR NEUTRO EXCLUSIVO E INDEPENDENTE DOS DEMAIS.
5. O BARRAMENTO DE NEUTRO DOS CENTROS DE DISTRIBUIÇÃO DEVERÁ ESTAR LIGADO AO CABO NEUTRO DA REDE EXTERNA. A DISTRIBUIÇÃO DO CAREAMENTO DO NEUTRO DOS CIRCUITOS TERMINAIS, JAMAIS PODERÁ DERIVAR DE CONDUTORES DE ATERRAMENTO OU BARRAMENTO DE TERRA.
6. PARA CADA CIRCUITO SUBMETIDO A UM DISPOSITIVO DE PROTEÇÃO DR, DEVERÁ TER BARRAMENTO DE NEUTRO EXCLUSIVO E INDEPENDENTE, INTERCONECTADO SOMENTE NOS DISJUNTORES DIFERENCIAIS.
7. AS EMENDAS NOS CONDUTORES DEVERÃO OCORRER UNICA E EXCLUSIVAMENTE DENTRO DE CAIXAS DE PASSAGEM E NUNCA NO INTERIOR DOS ELETRODUTOS.
8. AS EMENDAS NOS CONDUTORES COM BITOLA IGUAL OU INFERIOR A 4,0mm² DEVERÃO SER PROTEGIDAS POR FITA ISOLANTE DE FABRICAÇÃO 3M SCOTCH 33+, OU SIMILAR OU CONECTORES DE TORÇÃO.
9. AS EMENDAS EM CONDUTORES COM BITOLA SUPERIOR A 10,0mm², DEVERÃO SER FEITAS COM O USO DE CONECTORES TIPO "PARAFUSO FENDIDO" DE FABRICAÇÃO PRYSMIAN OU FICAP, OU SIMILAR, DIMENSIONADOS PARA A BITOLA DO CONDUTOR.
10. OS CONDUTORES DO SISTEMA DE REDE TELEFÔNICA, ANTENA, LÓGICA, SOM, ETC., DEVERÃO PASSAR EM ELETRODUTOS EXCLUSIVOS E INDEPENDENTES DA REDE ELÉTRICA.
11. OS ELETRODUTOS DOS ALIMENTADORES DOS CENTROS DE DISTRIBUIÇÃO E AQUELES INSTALADOS EM ÁREAS EXTERNAS NÃO PAVIMENTADAS, SERÃO TIPO PEAD CORRUGADOS OU POLIETILENO FLEXÍVEL LARANJA REFORÇADOS.
12. OS ELETRODUTOS APARENTES DOS QUADROS DE DISTRIBUIÇÃO DEVERÃO SER DE PVC RÍGIDO DE COR BRANCA
13. AS EXTREMIDADES DAS TUBULAÇÕES EM PVC RÍGIDO NAS CAIXAS DE PASSAGEM DE PISO E CENTROS DE DISTRIBUIÇÃO, TERÃO ACABAMENTOS COM BUCHAS E ARRUELAS.
14. AS TOMADAS COM POTÊNCIAS NÃO INDICADAS SERÃO CONSIDERADAS DE 100W.
15. FAÇÃO BEM INDICAÇÃO SERÃO CONSIDERADAS DE 2,5mm².
16. ELETRODUTOS NÃO INDICADOS TERÃO DIÂMETRO NOMINAL Ø3/4".
17. OS QUADROS DEVERÃO SER INSTALADOS COM SEU EIXO A 1,55m DO PISO ACABADO.
18. OS QUADROS DE DISTRIBUIÇÃO E MEDIÇÃO DEVERÃO SER ATERRADOS CONFORME O PRESCRITO NA NBR 5410:2004.
19. OS QUADROS DE DISTRIBUIÇÃO, SERÃO PROVIDOS DE PORTAS COM FECHADURA, CONTRA-TAMPA FIXADA MECANICAMENTE ATRAVÉS DE PORCAS E PARAFUSOS, POSSUIR BARRAMENTO TRIFÁSICO TIPO PINO DU (FENTE, BORNES P/ NEUTRO E TERRA E TRILHOS P/ DISJUNTORES NORMA DIN (SECNEMA) E ACIOLADES P/ DISPOSITIVOS DR DE FABRICAÇÃO CEMAR, PAL OU SCHNEIDER (VER DETALHAMENTO DE QUADROS).
20. OS DISJUNTORES DEVERÃO SER DE ACORDO COM A NBR NM 60947-2 (IEC 60947-2), DE ACORDO COM OS ASPECTOS MAGNÉTICOS, NORMA "DIN", TROPICALIZADOS, CURVA DE DISPARO TIPO "B" PARA CIRCUITOS DE MOTORES E AR CONDICIONADO UTILIZAR CURVAS TIPO "C".
21. AO CONJUNTO DE CIRCUITOS ALIMENTADORES DE PONTOS ELÉTRICOS SITUADOS EM ÁREAS MOLHADAS OU AQUELES QUE DE ALGUMA FORMA FAVORECAM SITUAÇÕES DE RISCO, DEVERÃO SER PROTEGIDOS POR INTERRUPTORES DIFERENCIAIS DE CORRENTE RESIDUAL (DR) 30mA, CONFORME INDICADO NO DIAGRAMA UNIFILAR.
22. AS TOMADAS DE FORÇA DESTINADAS A EQUIPAMENTOS ELÉTRICOS FIXOS EM CONTATO DIRETO COM A ÁGUA OU ÁREAS MOLHADAS "NÃO" DEVERÃO POSSUIR LIGAÇÕES PLUGÁVEIS COM O USO DE TOMADAS. NÃO SIM, CONEXÃO INTERNA EM CAIXA FECHADA COM O EMPREGO DE CONECTORES APROPRIADOS.
23. PARA UTILIZAÇÃO DE CARGAS SUPERIORES AS NÃO PREVISTAS E QUE INFLUENCIEM NA DEMANDA DA EDIFICAÇÃO, O PROJETISTA DEVERÁ SER COMUNICADO PREVIAMENTE.
24. A ALIMENTAÇÃO DO QUADRO 2, DAS NOVAS SALAS, SERÁ PROVIDA PELO QUADRO PRINCIPAL LOCALIZADO NA RECEPÇÃO.
25. O NOVO QUADRO TERÁ A SUA REDE DE ATERRAMENTO CONECTADA A REDE EXISTENTE DO QUADRO DE DISTRIBUIÇÃO EXISTENTE.
26. O QUADRO DE DISTRIBUIÇÃO PARA ATENDER AS NOVAS SALAS SERÁ EM PVC, E TERÁ O SEU CIRCUITO DE ALIMENTAÇÃO PROVIDO DO QUADRO DE DISTRIBUIÇÃO PRINCIPAL. DO QUADRO DE DISTRIBUIÇÃO DAS SALAS, DEVERÁ SER PASSADO UM ELETRODUTO, CHUMBADO NA PAREDE, EM DIREÇÃO AO QUADRO EXISTENTE. O CIRCUITO QUE SAIRÁ DO QUADRO PRINCIPAL, O NOVO CIRCUITO DEVERÁ SER PASSADO ENTRE O QUADRO DE DISTRIBUIÇÃO EXISTENTE E NOVO QUADRO.
27. AS ALTURAS DAS CAIXAS, INTERRUPTORES E TOMADAS ESTÃO INDICADAS NAS LEGENDAS, COM OS ELETRODUTOS APARENTES INSTALADOS CONFORME DETALHES EM ANEXO.

QD1

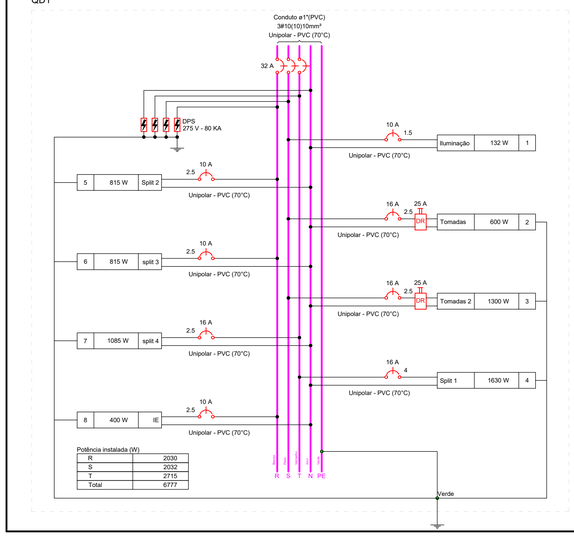

Potência instalada (W)

R	2030
S	2032
T	2715
Total	6777

Quadro de Cargas (QD1) - Pavimento

Circuito	Descrição	Esquema	Método de inst.	Tensão (V)	Iluminação (W) 22	Tomadas (W) 100	815	1085	1630	Pot. total. (VA)	Pot. total. (W)	Fases	Pot. - R (W)	Pot. - S (W)	Pot. - T (W)	FCT	FCA	In' (A)	Ip (A)	Seção (mm²)	Ic (A)	Icc (kA)	Disj (A)	dV parc (%)	dV total (%)	Status
1	Iluminação	F+N	B1	220 V	6					264	132	S		132		1.00	1.00	0.6	1.2	1.5	17.5	10	10	0.10	0.35	ERRO
2	Tomadas	F+N+T	B1	220 V		6				667	600	S		600		1.00	1.00	2.0	3.0	2.5	24.0	10	16	0.12	0.38	ERRO
3	Tomadas 2	F+N+T	B1	220 V		13				1444	1300	S		1300		1.00	1.00	2.5	6.6	2.5	24.0	10	16	0.21	0.46	ERRO
4	Split 1	F+N+T	B1	220 V					1	1811	1630	T			1630	1.00	1.00	8.2	8.2	4	32.0	10	16	0.17	0.42	ERRO
5	Split 2	F+N+T	B1	220 V			1			906	815	R	815			1.00	1.00	4.1	4.1	2.5	24.0	10	10	0.24	0.49	ERRO
6	split 3	F+N+T	B1	220 V			1			906	815	R	815			1.00	1.00	4.1	4.1	2.5	24.0	10	10	0.30	0.55	ERRO
7	split 4	F+N+T	B1	220 V				1		1206	1085	T			1085	1.00	1.00	5.5	5.5	2.5	24.0	10	16	0.47	0.72	ERRO
8	IE	F+N+T	B1	220 V		4				444	400	R	400			1.00	1.00	1.0	2.0	2.5	24.0	10	10	0.07	0.32	ERRO
TOTAL						23	2	1	1	7647	6777	R+S+T	2030	2032	2715											

Quadro de Demanda (QD1) - Pavimento

Tipo de carga	Potência instalada (kVA)	Fator de demanda (%)	Demanda (kVA)
Condicionador de ar tipo janela (Não residencial)	4.83	100.00	4.83
Iluminação e TUG's (Escritórios e salas comerciais)	2.82	100.00	2.82
		TOTAL	7.65

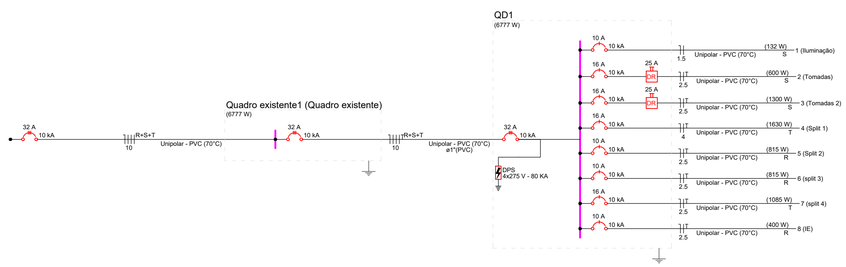

Revisão	Descrição	Data

AMUREL
ASSOCIAÇÃO DE MUNICÍPIOS DA REGIÃO DE LAGUNA
REGISTRO CREA/SC 116.670-8; REGISTRO CAU 32886-9
50 ANOS 1970 - 2020

Título

REPÚBLICA FEDERATIVA DO BRASIL
ESTADO DE SANTA CATARINA
MUNÍCIPIO DE BRAÇO DO NORTE

PROJETO ELÉTRICO

Referência
REFORMA CRAS - CENTRO DE REFERÊNCIA DE ASSISTÊNCIA SOCIAL
ÁREA TOTAL = 189,08 m²

Conteúdo
PROJETO ELÉTRICO
DETALHES
LEGENDAS
DIAGRAMAS E QUADRO DE CARGAS

Endereço da Obra
Rua Orilde Colonese de Souza, Trevo, Braço do Norte/SC

Associado

Resp. Projeto

MUNICIPIO DE BRAÇO DO NORTE
CNPJ/MF - 82.926.551/0001-45

ARTHUR DA ROSA SANTOS
Engº Eletricista CREA SC 76539-9

Desenho

Data

Escala
INDICADA

ART Nº
9039768-0

Ticket Nº
202358103

Nome do Arquivo
Projeto eletrico CRAS

Folha Nº
01 01

Direitos Autorais a Amurel –Lei 9.610/98 – Art. 7º, itens X, X,I XII, XIII.

FORMATO A1-(594mm x 841 mm)